FPGM3615H-H 实木柜安装示意图

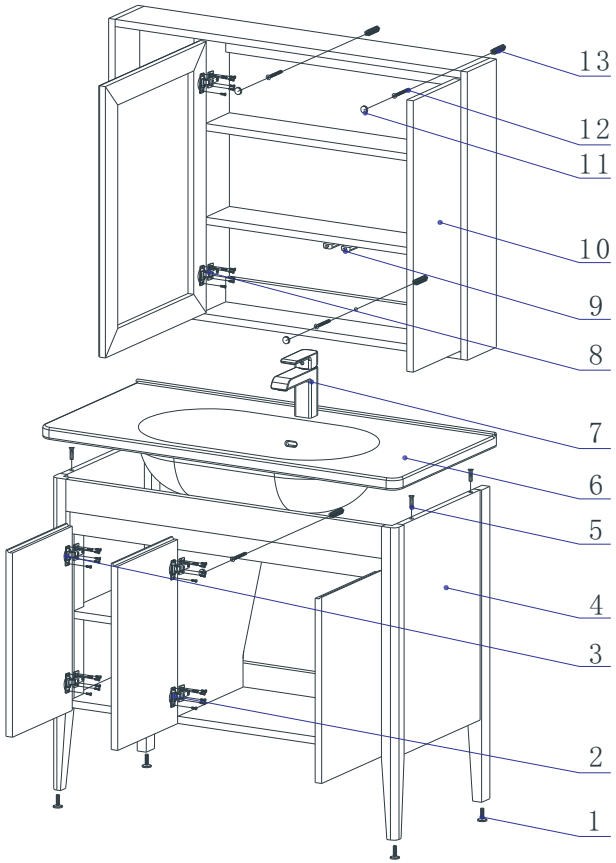

序号	料号	品名	规格	数量	材质
13	912-01000190041	膨胀胶粒	φ8*30	4	塑料
12	911-01000481017	平头自攻螺丝	ST5*50	4	不锈钢
11	911-01002140043	装饰盖	φ20*6	4	铜镀铬
10	206361502150311	镜柜	1000*140*720	1	实木+银镜
9	911-01002310385	免拉手反弹器（含底座）	82*21*12	2	不锈钢/塑料
8	911-01002310017	不锈钢缓冲铰链	直臂110° 大弯（铰杯11.5mm）	4	不锈钢
7		龙头		1	黄铜
6		陶瓷盆	FP3615H	1	陶瓷
5	911-01002140427	调节螺丝	M6*20	4	锌合金
4	206361502140311	主柜	960*454*780	1	实木
3	911-01002310359	不锈钢缓冲铰链	直臂110° 大弯（铰杯11.5mm,六孔底座）	4	不锈钢
2	911-01002310016	不锈钢缓冲铰链	直臂110° 中弯（铰杯11.5mm）	2	不锈钢
1	911-01002170112	不锈钢调节脚	φ23*27(M6)	4	不锈钢

FPGM3615H-H实木柜安装零配件明细表
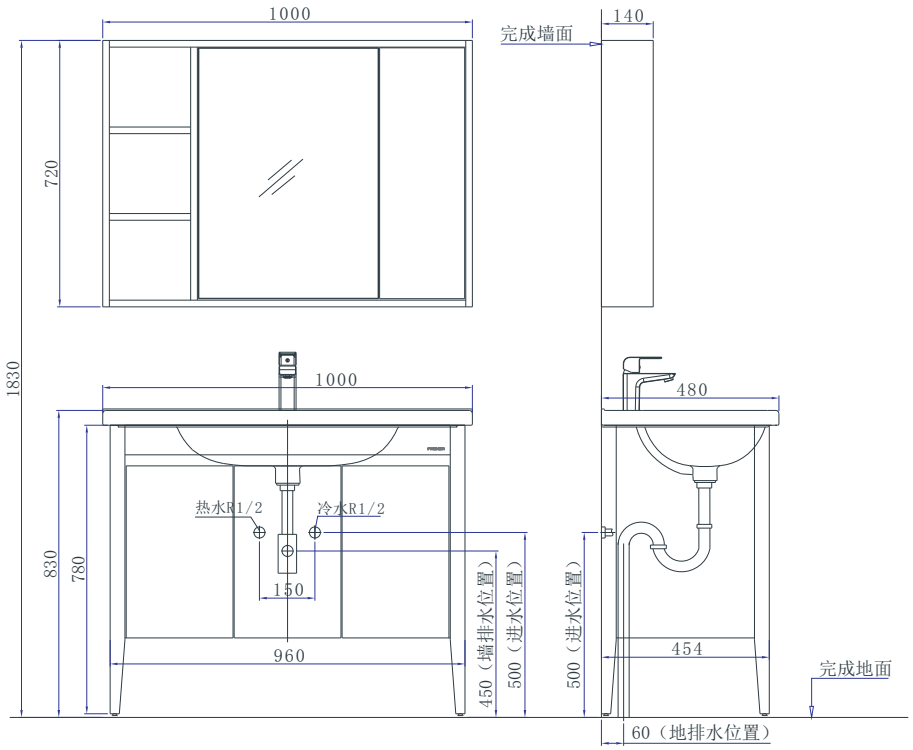
FPGM3615H-H实木柜水电安装图
（建议安装尺寸）